Betjening

Betjening Modell M150

Åpning av gardin: Dra snoren rett nedover. For å låse gardinen i ønsket posisjon vikles snoren rundt snorvikleren.

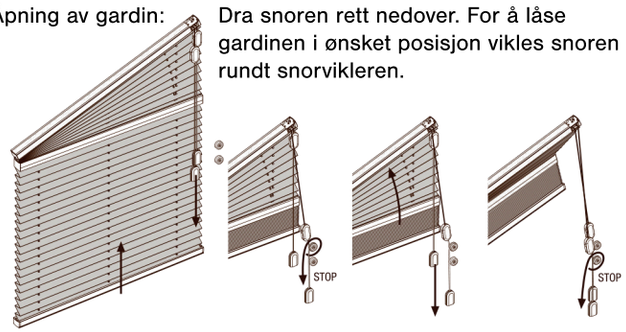

Lukning av gardin: Løsn snoren fra snorvikleren og lad gardinen køre ned.

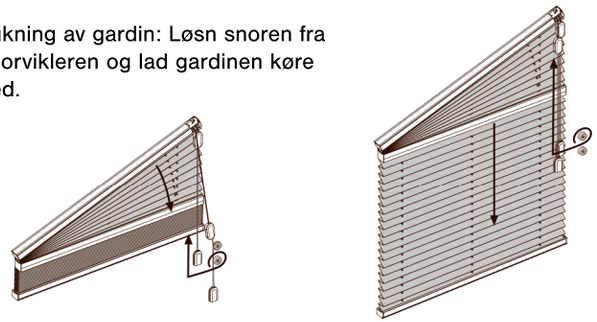

Betjening

Betjening Modell M151

Åpning av gardin: Dra snoren rett nedover.

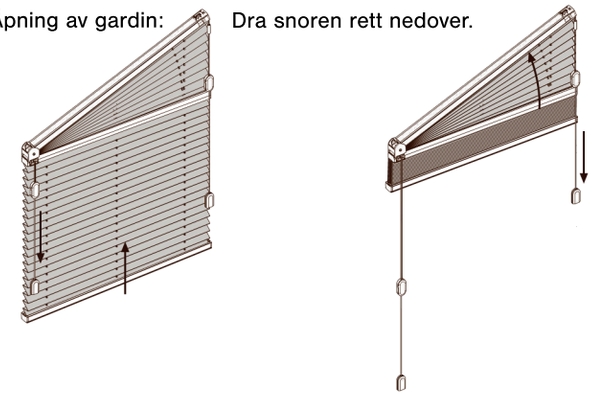

Lukning av gardin: Dra snoren inn mot rommet (øverste gardin) eller før snoren til midten av gardinen (nederste gardin) og før snoren skrått oppover.

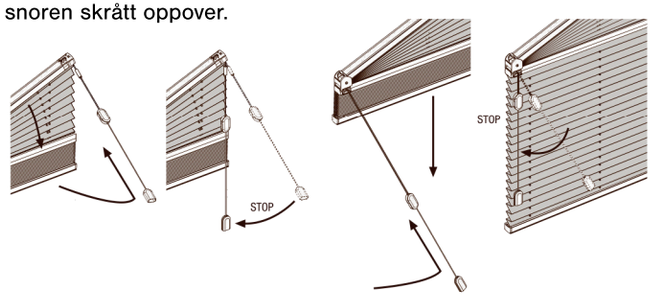

Pleie

Våre stoffkvaliteter har en antiststisk overflate som er støv- og skittavvisende.

Jevnlig avbørstning med en myk børste eller fjærkost er som regel nok. Merk: Ved rengjøring av selve vunduet måå vann og etsende rengjøringsmidler ikke komme i kontakt med stoffet. Ved motordrevene systemer må motorens dele ikke komme i kontakt med vann, basiske oppløsninger eller syre.

Montering - Betjening - Pleie

Model
M151, M152, M141, M140

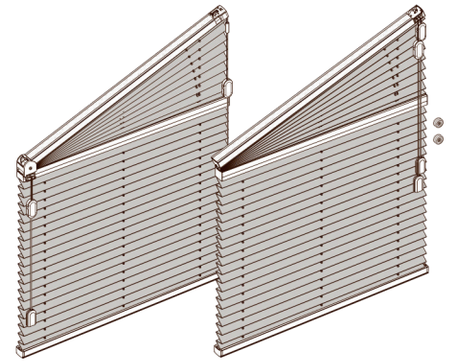

Model M151 Model M152

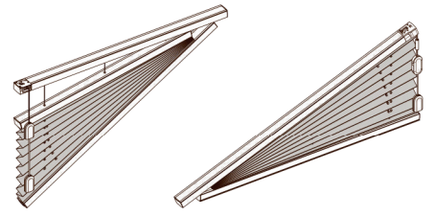

Model M141 Model M140

Kjære kunde,

Denne plissegardinen er spesialfremstilt etter mål. Alle materialer er av høy kvalitet i et elegant design med perfekt funksjon.

Vennligst les denne veiledning grundig før produktet monteres.

Montering av fagmann enbefales.
Feil montering man medføre uhell.
Endringer på produktet må kun fortas etter avtale med produsenten.

Monteringsskruer til festning medfølger ikke. Anvend altid skruer og plugger som passer til vinduet eller som er beregnet for det vegg- eller takmateriale hvor produktet skal monteres og som har tilstrekkelig styrke!

Juster lengden på snoren og kulekjeder av sikkerhetshensyn, slik at de er utenfor barns rekkevidde. Flytt vugger, senger og andre møbler i sikker avstand fra produktet.

Bruk kryssholt, kroker eller annet festmateriale for å unngå løsthengende snorer.

Montering

Monter clipsene 50 mm fra enden av overlisten og med en innbyrdes avstand på max 600 mm. Det må ikke anvendes undersenkede skruer til festning. Det anbefales å bruke DIN 7981 Ø3,9 x 16 mm (til tree eller plastvinduer).

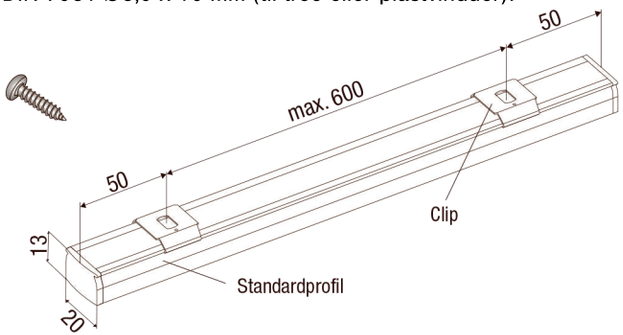

Montering: Plasser profilen i clipsenes bakerste kant og trykk profilens forreste kant oppover (til den klikker på plass).

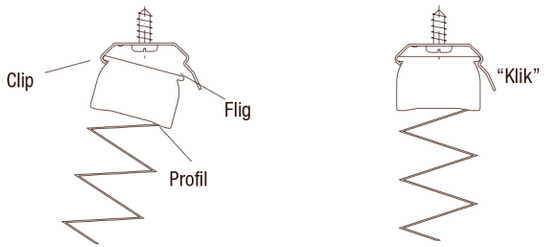

Ved **demontering** trykkes clipsens flig oppover, slik at profilen kan tas ut av clipsen.

Merk: Modell M141
Monter først plissegardinen nede på skrå (1), deretter oppe i vannrett posisjon (2).

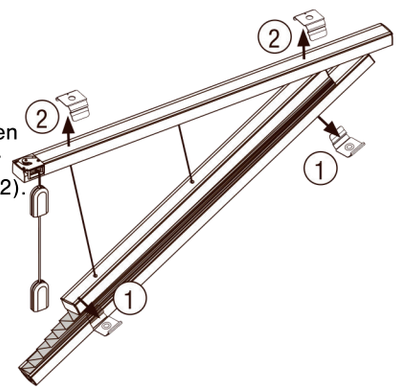

Montering

Monteringsmuligheter

Veggmontering med clip

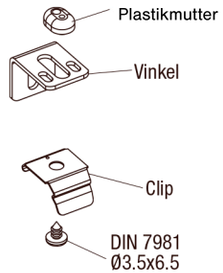

Klembeslag med clip

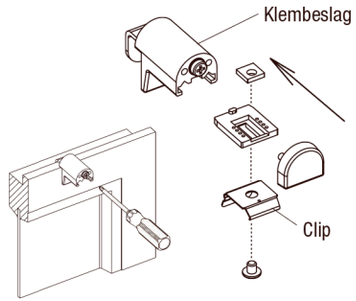

Korreksjon av unøyaktig oppmåling
Modell M151, M152

Hvis den nederste profilen ikke er i vater kan du justere denne:
Mål hvor mange millimeter gardinen henger skjevt.
Ta betjeningssnoren til den skrå delen av gardinen!
Fjern plastdekslet ytterste på snoren (1).
Løsne skruene med en unbrakonøkkel (2).
Sørg for at betjeningssnorene forblir i snorkanalene!
Juster posisjonen på de to betjeningssnorene slik at profilen henger vannrett (målte millimeter) (3).
Stram skruene og trykk på plass dekslet.

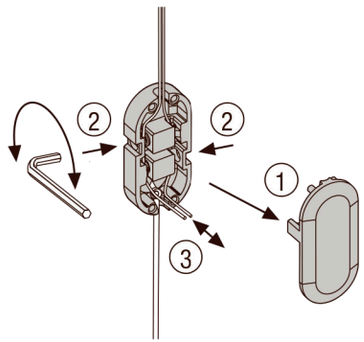

Justeringsmulighet max. +/- 5 mm.

Merk: Endring av snorspenningen skal være ensartet og må fortas av fagmann.

Betjening

Betjening Modell M140

Åpning av gardin:
Dra snoren rett nedover.

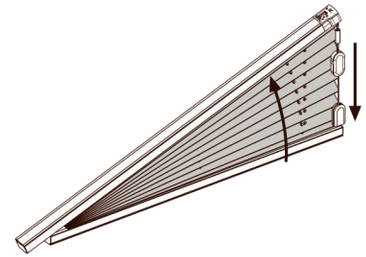

Lukning av gardin:
Dra snoren inn mot rommet og før snoren skrått oppover.

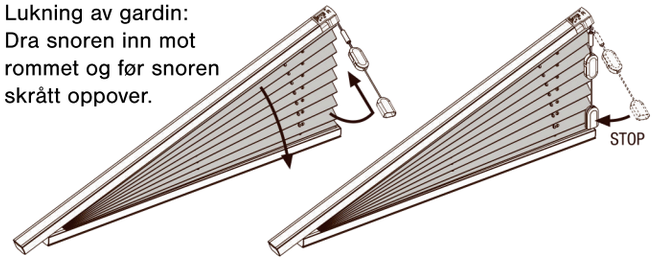

Betjening Modell M141

Åpnnig av gardin:
Dra snoren rett nedover.

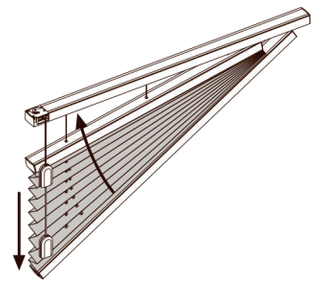
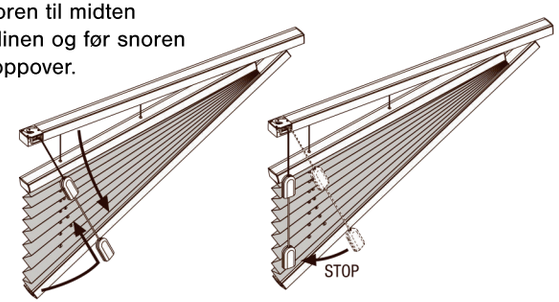
Lukning av gardin:
Dra snoren til midten av gardinen og før snoren skrått oppover.