Strammig av wire

Endelig stramming av wire skjer etter at plissegardinen er montert.

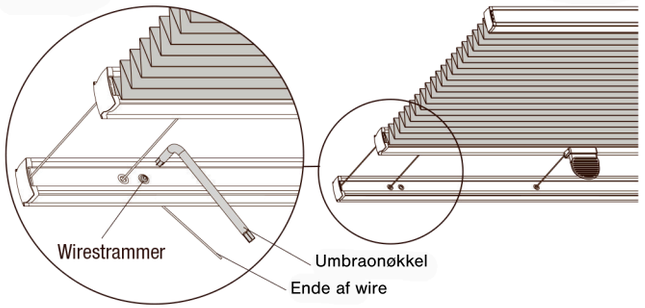

1. Fest enden av wiren med fingrene eller med en tang
2. Løsne skruen lett (drei umbraonøkkelen mot klokken)
3. Stram wiren (enten med fingrene eller med en tang)
4. Stram skruen (drei umbraonøkkelen med klokken)
5. Avsluttende oppstramming skjer ved å stramme wirestrammeren ytterligere.

Ved plissegardiner med mer end én wire gjentas 1-5.

Merk: Alle wirer må strammes.

Betjening

Betjening model X100 mf.

Plissegardinen dras for og fra ved å dra i betjeningssnoren.

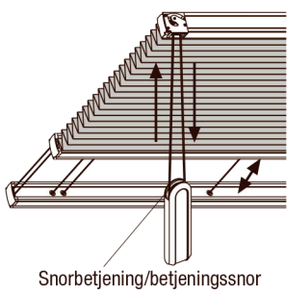

Betjening Modell X400
Betjeningsgrep for trinnløs betjening av plissegardin med wirestyr til vannrett montering på f.eks. takvinduer. Kan leveres med avtakbar betjeningsstang til betjening av høytsittende vinduer.

Sett betjeningsstangen fast på betjeningshåndtaket.

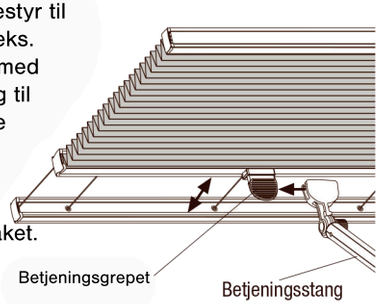

Betjening

Betjening Modell X500

Plissegardiner med håndsvinggear kan betjenes med manuelt håndsving eller motordrevet håndtak. Sett håndsvinget/det motordrevne håndtaket fast på håndsvinggearet.

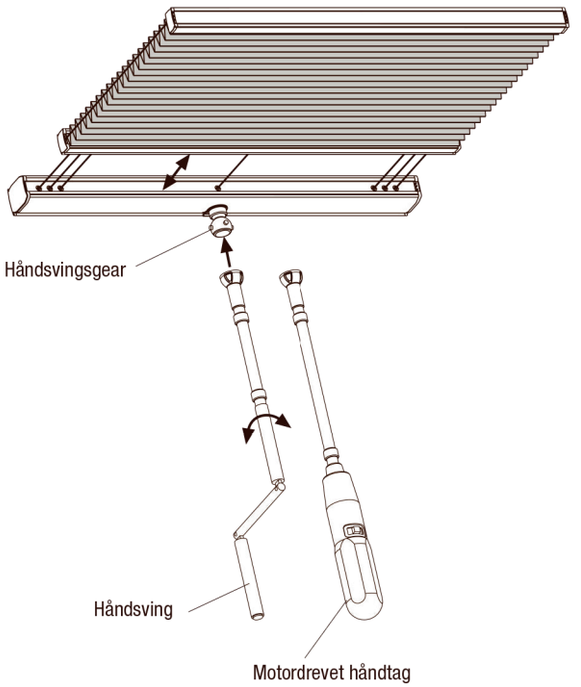

Pleie

Våre stoffkvaliteter har en antistatisk overflate som er støv- og skittavvisende.

Jevnlig avbørstning med en myk børste eller fjærkost er som regel nok. Merk: Ved rengjøring av selve vinduet må vann og etsende rengjøringsmidler ikke komme i kontakt med stoffet. Ved motordrevne systemer må motorens deler ikke komme i kontakt med vann, basiske oppløsninger eller syre.

Montering - Betjening - Pleie

Model X400, X500, X100

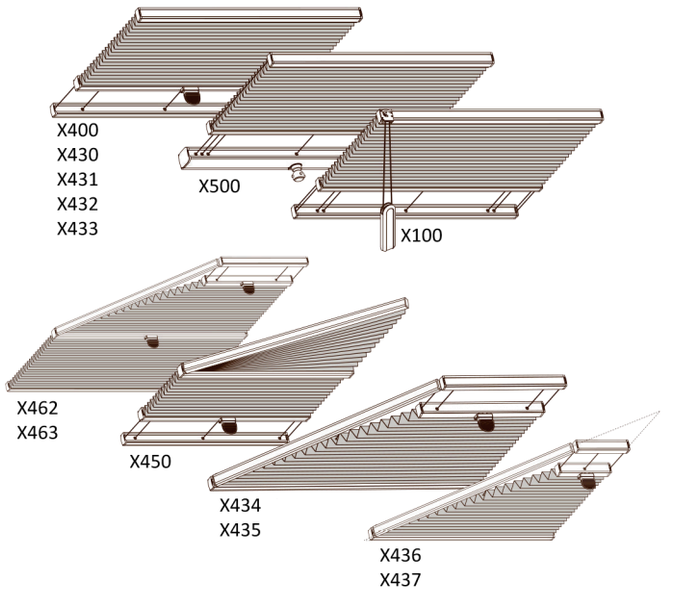

Kjære kunde
Denne plissegardinen er spesialfremstilt etter mål. Alle materialer er av høy kvalitet i et elegant design med perfekt funksjon.

Vennligst les denne veiledningen grundig før produktet monteres.

Montering av fagmann anbefales.
Feil montering kan medføre uhell.
Endringer på produkter må kun foreas etter avtale med produsenten.
Monteringsskruer til festning medfølger ikke. Anvend altid skruer og plugger som passer til vinduet eller som er beregnet for det vegg- eller takmateriale hvor produktet skal monteres og som har tilstrekkelig stykre!

Juster lengden av snorer og kulekjeder av sikkerhetshensyn, slik at de er uten for barns rekkevidde. Flytt vugger, senger og andre møbler i sikker avstand fra produktet.
Bruk kryssholt, kroker eller annet festmateriale for å unngå løsthengende snorer.

Montering

Monter lipsene henholdvis 50 mm (standardprofil) og 65 mm (motor-/kjredetrekk-overliste) fra enden av overlisten. Bruk kun ett beslag pr. snor og/eller boret hull. Det må ikke anvendes undersenkede skruer til festing. Det anbefales å bruke DIN 7981 Ø3,9 x 16 mm.

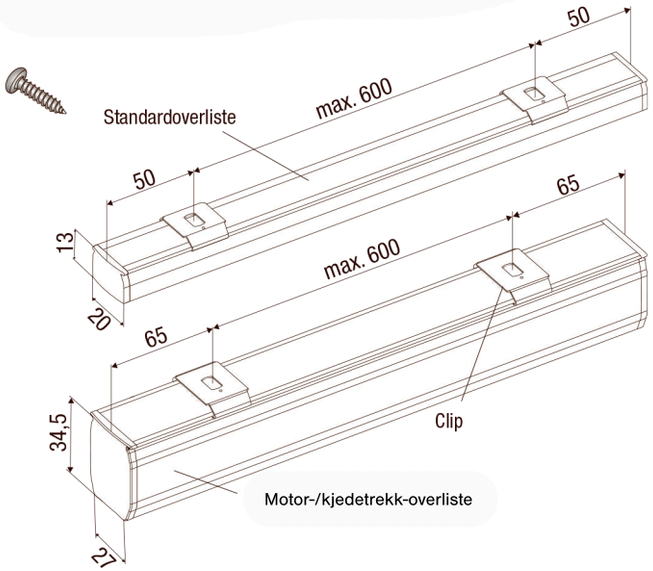

Montering: Plaser profilen i clipsenes bakerste kant og trykk profilens foreste kant oppover (til den klikker på plass).

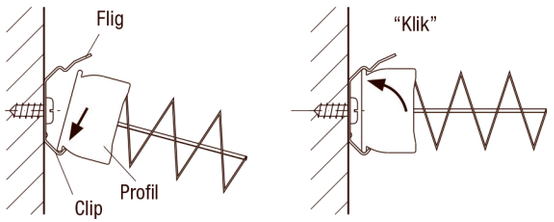

Ved demontering trykkes clipsens flig oppover, slik at profilen kan tas ut av clipsen.

Montering

Sørg for at det er en avstand på mindst 100 mm mellom plissegardinen og ruten for å sikre tilstrekkelig ventilasjon. I tillegg bør du ta høyde for ventilasjonshull. Hvis luftsirkulasjonen er utilstrekkelig kan det føre til varmeakkumulering eller kondensdannelse. Vi påtar os ikke ansvaret for skader på stoff som følge av vanndrypp eller insekteksrementer.

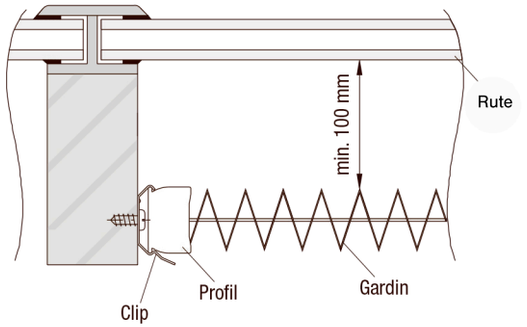

Monteringsmuligheter

Montering med clip

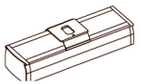

Montering med monteringsprofil

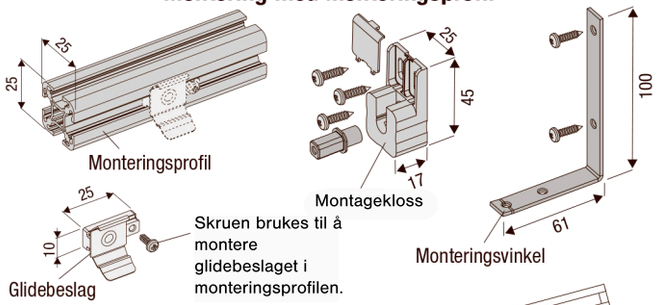

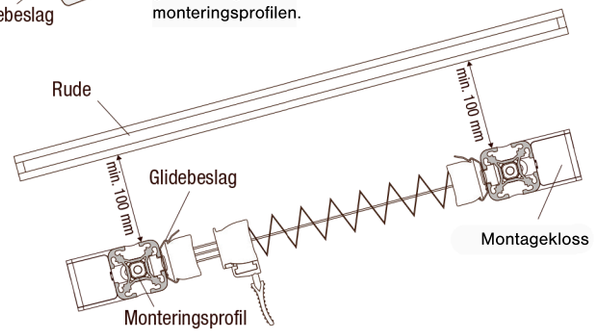

Monteringsmuligheder

Utspente spesialmodeller
1. Monter først clips nede og klikk på plass bunnprofilen.
2. Monter clips oppe og klikk påplass topprofilen.
3. Monter clips for sideprofil og klikk på plass sideprofilen.
Juster wirespenningen med umbrakonøkkelen.

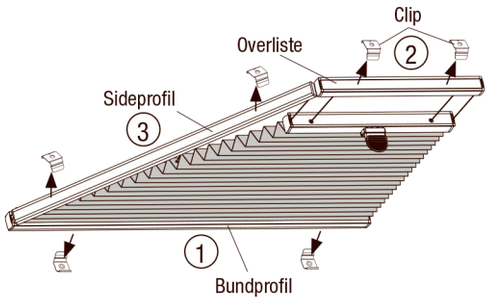

Ved modell 160, 165
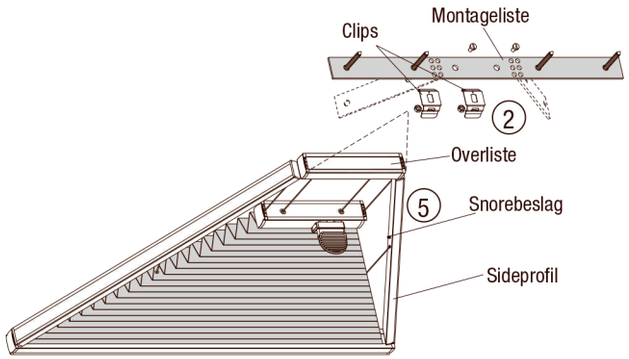
1. Monter først clips nede og klikk på plass bunnprofilen.
2. Monter clips på monteringslisten og bøy ned endestykkene. Fest monteringslisten over gardinens høyeste punkt.
4. Klikk topprofilen i monteringslisten.
5. Juster strammingen på snoren med en skruetrekker og klikk på plass sideprofilene.