Montering

Monter clipsene 65 mm fra enden av overlisten. Bruk kun én clips pr. snor og/eller boret hull. Det må ikke anvendes undersenkede skruer til festing. Det anbefales å anvende DIN 7981 Ø3,9 x 16 mm.

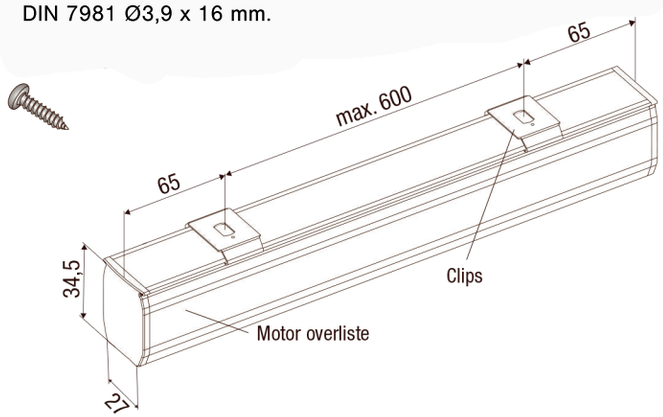

Montering: Plaser profilen i clipsenes bakerste kant og trykk profilens foreste kant oppover (til den klikker på plass).

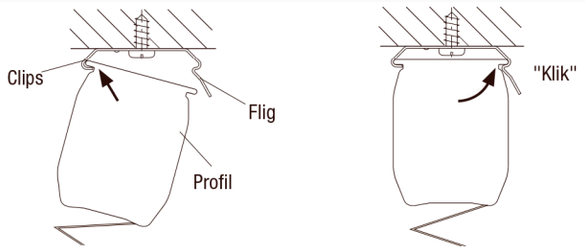

Ved demontering trykk clipsene flig oppover, slik at profilen kan tas ut av clipsen.

Monteringsmuligheter: Ved montering i tak/vegg må du sørge for at stoffet ikke støter mot vindusfløjen (tak- eller almindelig vindu) når vinduet er åpbnet.

Monteringsmuligheter Modell M300

Takmontering

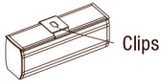

Veggmontering

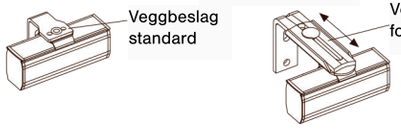

Montering modell X300

Sørg for at det er en avstand på mindst 100 mm mellom plissegardinen og ruten for å sikre tilskrekkelig ventilasjon.
I tillegg bør det tas høyde for ventilasjonshull. Hvis luftsirkulasjonen er utilstrekkelig kan det føre til varmeakkumulering og kondensdannelse. Vi påtar oss intet ansvar for skader på stoff som skjer som følge av vanndrypp eller insektskrementer.

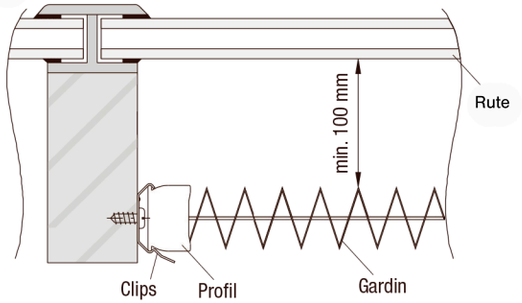

Monteringsmuligheter X300

Montering med clip

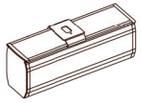

Montering med monteringsprofil

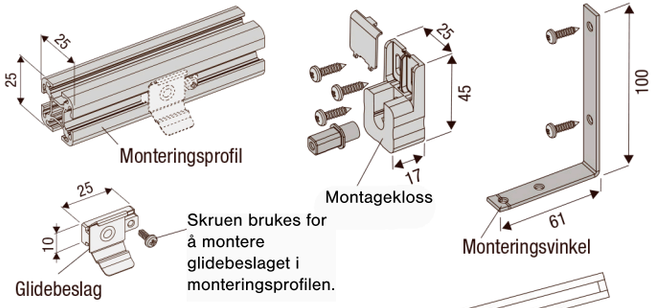

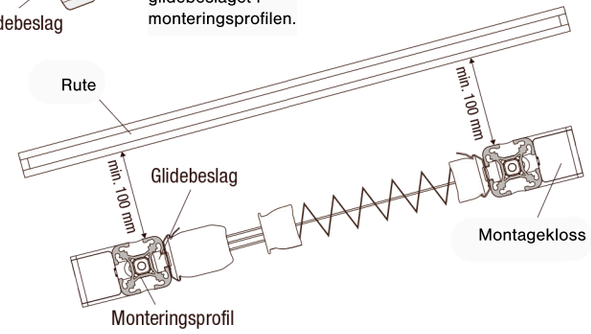

Straming av wire Modell X300

Oppspenning av wire etter montering av gardinen.

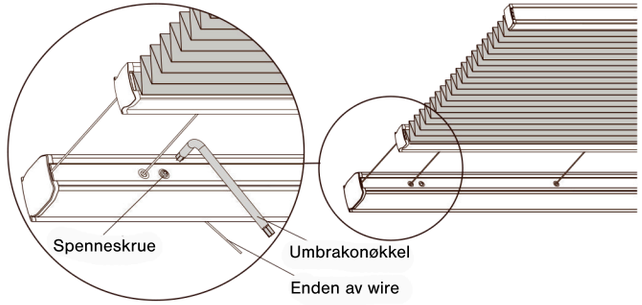

1. Hold i enden av wiren med hånden eller med en tang
2. Løsne spenneskruen let (drei umbrakonøkkelen mot klokken)
3. Stram wiren (enten med hånden eller med en tang)
4. Stram spenneskruen (drei umbrakonøkkelen med klokken)
5. Avsluttende oppstramming skjer ved hjelp av spenneskruen

Ved gardiner med mer enn én wire gjentas 1-5

Merk: Alle wirer må strammes likt

Pleie

Våre stoffkvaliteter har en antistatisk overflate som er støv- og skittavvisende.

Jevnlig avbørstning med en myk børste eller fjærkost er som regel nok. Merk: Ved rengjøring av selve vinduet må vann og etsende rengjøringsmidler ikke komme i kontakt med stoffet. Ved motordrevne systemer må motorens deler ikke komme i kontakt med vann, basiske oppløsninger eller syre.